SECCION TIPO DE ENCAUZAMIENTO

SECCION 4

Escala 1/100

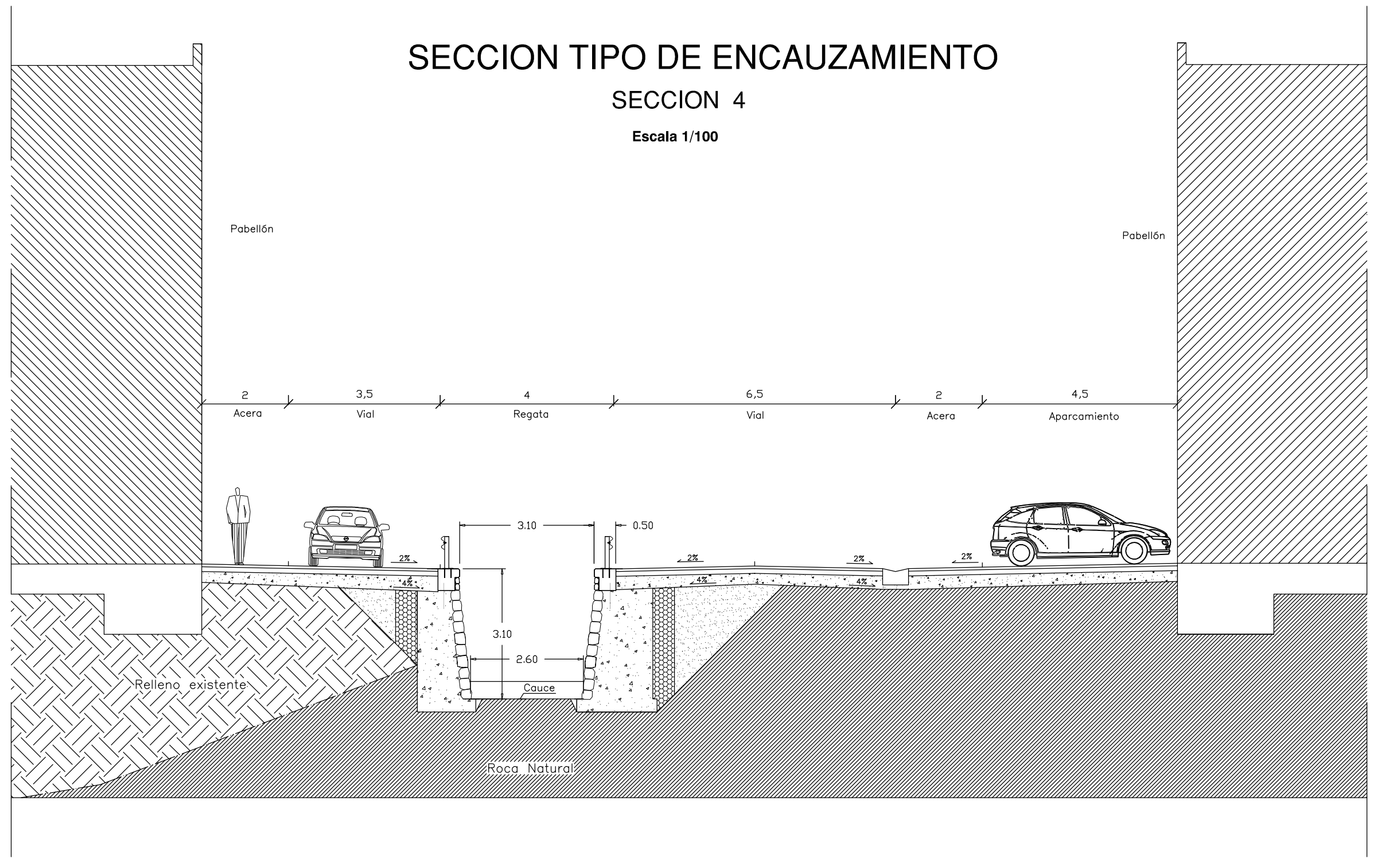

SECCION TIPO DE GALERIA

SECCION 1

Escala 1/50

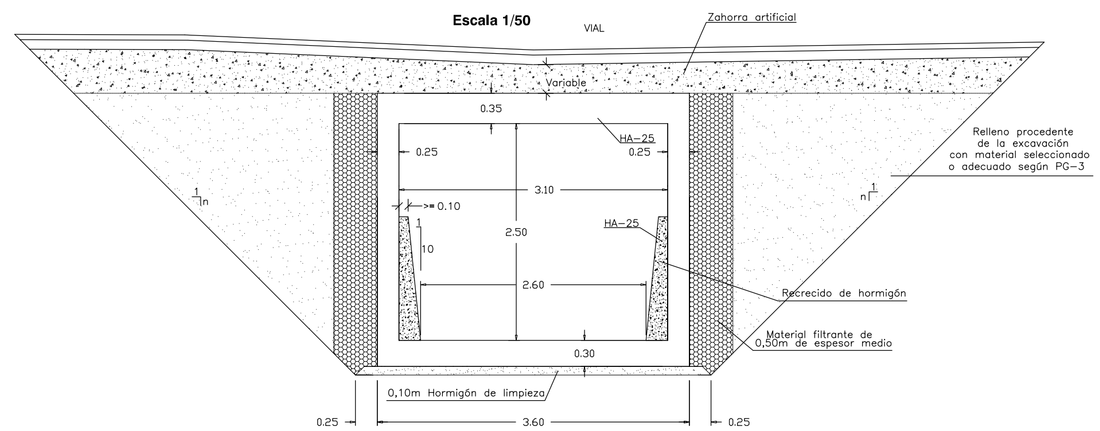

NOTAS = – EL RECRECIDO SE REALIZA PARA CONSEGUIR UNA SECCION TRAPECIAL IGUAL AL ENCAUZAMIENTO A CIELO ABIERTO Y ASÍ EVITAR TRANSICIONES.
– EN LA ZONA DE EXCAVACION EN SUELOS EL TALUD SERA DE 1H:1V.
– EN LA ZONA DE EXCAVACION EN ROCA EL TALUD SERA DE 1H:2V.

SECCION TIPO DE GALERIA EXISTENTE

SECCION 2

Escala 1/50

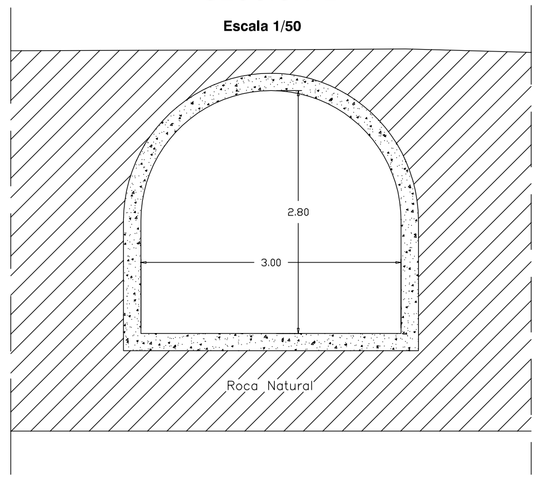

SECCION TIPO DE ENCAUZAMIENTO EXISTENTE

SECCION 3

Escala 1/50

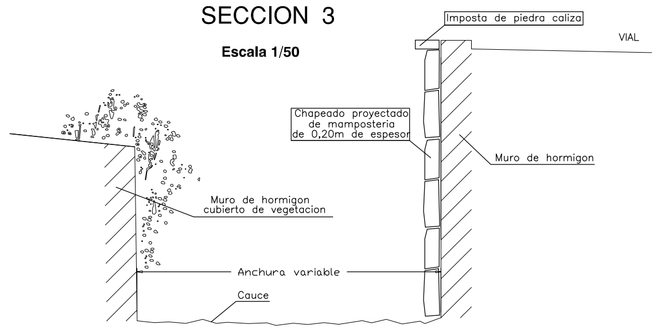

SECCION TIPO DE MURO DE MAMPOSTERIA TRASDOSADA PARA EMPUJE DE SUELOS

SECCION 4 (Muro Tipo II)

Escala 1/50

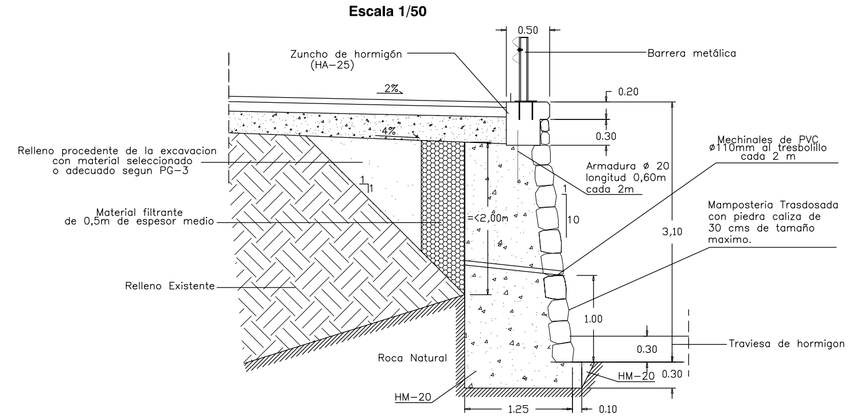

SECCION TIPO DE MURO DE MAMPOSTERIA TRASDOSADA PARA EMPUJE DE SUELOS

SECCION 4 (Muro Tipo I)

Escala 1/50

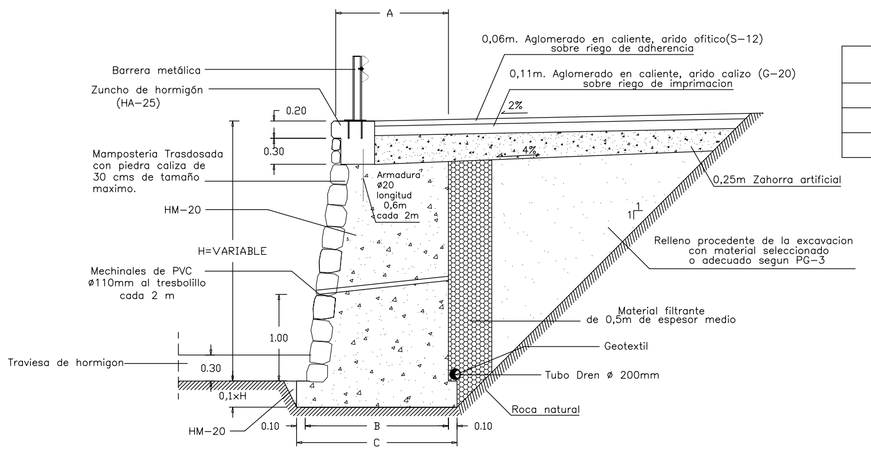

CUADRO DE DIMENSIONES DE MURO

H	A	B	C
3	1.35	1.65	1.85
4	1.70	2.10	2.30
5	2.05	2.55	2.75

SECCION TIPO DE ESTRUCTURA DE ENCAUZAMIENTO

SECCION 5 (Estructura Tipo I)

Escala 1/50

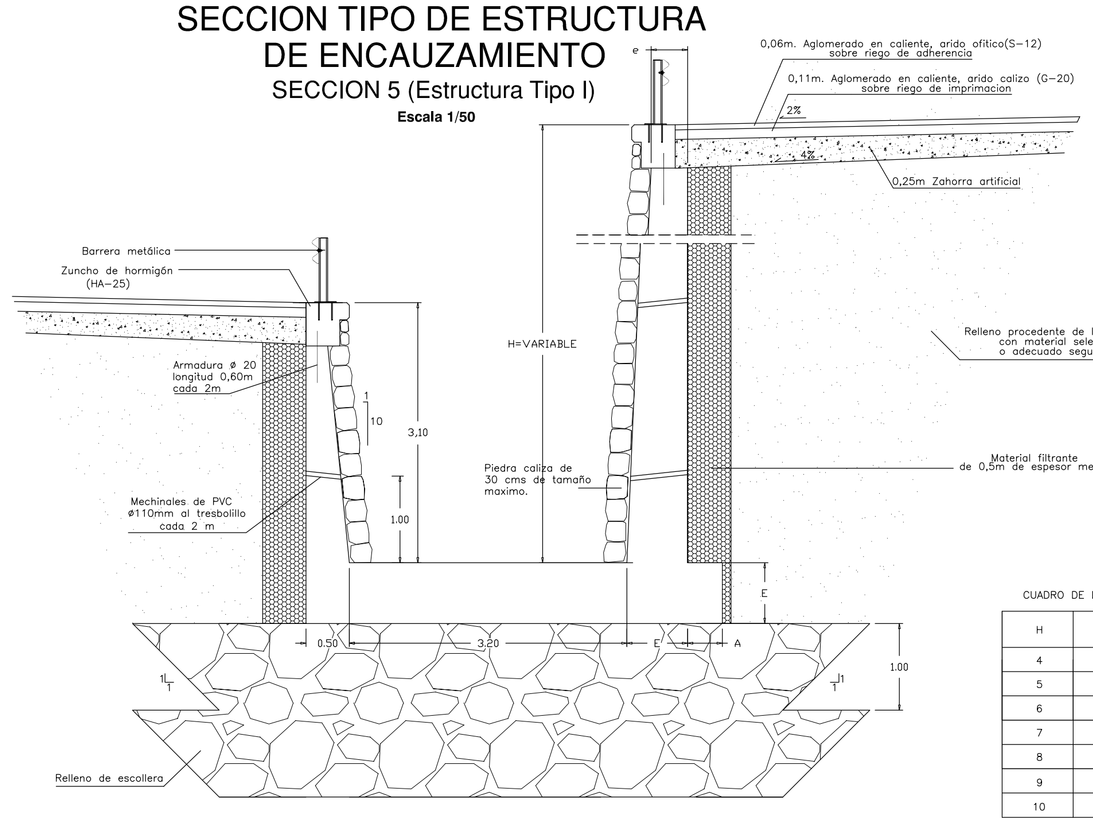

CUADRO DE DIMENSIONES DE MURO

H	E	A	e
4	0.70	0	0.40
5	0.70	0	0.40
6	0.70	0	0.40
7	0.70	0.10	0.40
8	0.80	0.40	0.50
9	0.90	0.75	0.60
10	1.00	1.15	0.70

SECCION TIPO DE ESTRUCTURA DE ENCAUZAMIENTO

SECCION 6 (Estructura Tipo II)

Escala 1/50

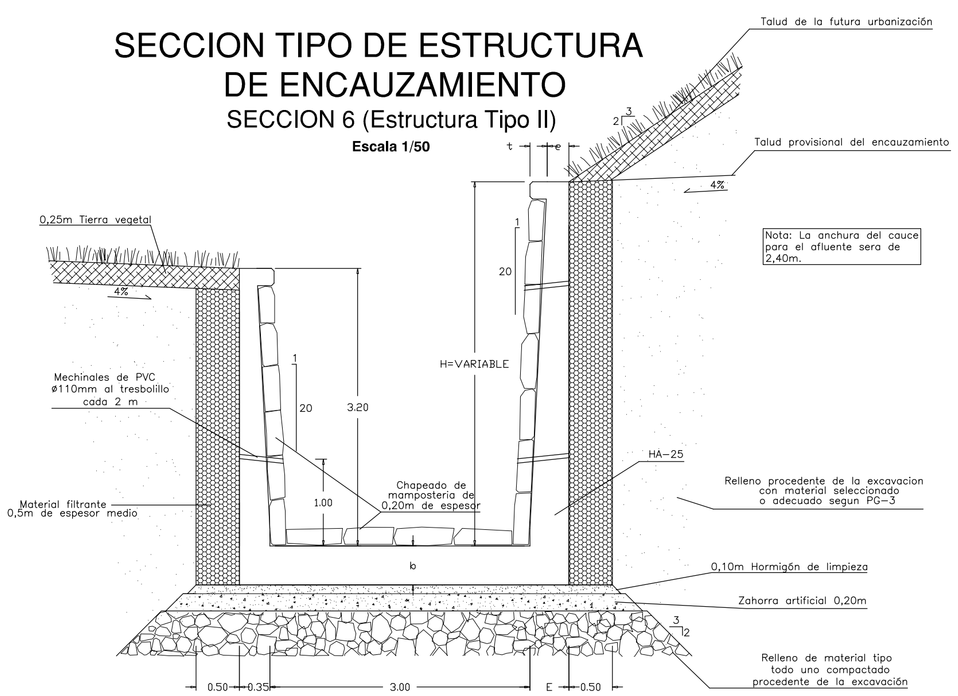

CUADRO DE DIMENSIONES DE MURO

H	E	t	e	b
3.20	0.35	0.15	0.20	0.45
4.20	0.45	0.20	0.25	0.45
5.20	0.50	0.25	0.25	0.50

NOTAS = – EN LA BASE DE LOS RELLENOS SE RETIRARA LA CAPA SUPERIOR DE TIERRA VEGETAL, QUE SE HA SUPUESTO DE 0,25cm. DE ESPESOR MEDIO, Y SE ESCARIFICARA Y COMPACTARA LA SUPERFICIE RESULTANTE.
– EN LA ZONA DE TRANSICION ENTRE DESMONTE Y RELLENO SE EXCAVARA LA TIERRA VEGETAL EN TODO SU ESPESOR, POR DEBAJO DE LA SUPERFICIE DE LA EXPLANACION, Y SE SUSTITUIRA POR TERRAPLEN COMPACTADO.
– CUANDO LOS RELLENOS SE CIMENTEN SOBRE LADERAS CON PENDIENTE SUPERIOR AL 10% SE EXCAVARA EN ELLAS BERMAS HORIZONTALES PARA EL APOYO DE LOS PRIMEROS.
– EN TODAS LAS ZONAS EN QUE SE OBSERVEN FLUENCIAS DE AGUA O HUMEDAD, LAS DOS PRIMERAS TONGADAS DEL RELLENO SE EFECTUARAN CON MATERIAL GRANULAR EXENTO DE FINOS, QUE SE CONSIDERA PODRA OBTENERSE DE LAS EXCAVACIONES A EFECTUAR.
– LOS PRODUCTOS DE LA EXCAVACION, EXCEPTUANDO LA CAPA SUPERIOR DE TIERRA VEGETAL Y OTROS MATERIALES INADECUADOS A JUICIO DE LA DIRECCION DE OBRA, SE UTILIZARAN EN LA FORMACION DE RELLENOS, COMPACTANDOLOS HASTA ALCANZAR LAS CARACTERISTICAS SEÑALADAS EN EL PLIEGO DE CONDICIONES. PREVIAMENTE A LA COMPACTACION SE PROCEDERA AL ACONDICIONAMIENTO DE LA HUMEDAD DE LOS PRODUCTOS DE LA EXCAVACION.
– EN PRINCIPIO, LOS RELLENOS SE EFECTUARAN CON MATERIALES DEL TIPO "TODO UNO" QUE SE CONSEGUIRAN, UNA VEZ ELIMINADOS LOS SUELOS SUPERFICIALES DE LOS DESMONTES, DE LA ROCA EXTRAIDA DEL FONDO DE LAS EXCAVACIONES. LA COMPACTACION SE PREVE REALIZARLA POR TONGADAS DE 50cm. DE ESPESOR, MEDIANTE 6 PASADAS DE RODILLO VIBRANTE DE 10 Tm. DE PESO ESTATICO (FRECUENCIA DE 1.200ciclos/min. Y VELOCIDAD MAXIMA DE 2Km/h).
– LOS MEJORES PRODUCTOS DE LAS EXCAVACIONES SE RESERVAN PARA LA EJECUCION DE LOS RELLENOS EN CORONACION DE TERRAPLENES.
– LOS EXCEDENTES DE TIERRA VEGETAL Y DE PRODUCTOS DE EXCAVACION SE TRANSPORTARAN A VERTEDERO EXTERIOR. EN CUALQUIER CASO, NO SE DESECHARA NINGUN MATERIAL EXCAVADO SIN LA PREVIA AUTORIZACION DE LA DIRECCION DE OBRA.
– EN TALUD DE TERRAPLEN, SE PROCEDERA A LA EXTENSION DE UNA CAPA DE 25cm. DE TIERRA VEGETAL E HIDROSIEMBRA.
– EN TALUD DE DESMONTE, PARA PENDIENTES MENORES O IGUAL 1H:1V, HIDROSIEMBRA.

CUADRO DE CARACTERISTICAS Y CONTROL (SEGÚN EHE)

ELEMENTO	MATERIALES							EJECUCION		
	HORMIGON			ACERO						
	TIPO	CONTROL	γ_c	TIPO	CONTROL	γ_s	RECUBRIMIENTO	CONTROL	γ_G	γ_Q
ARMADO	HA-25/B/20/IIa	NORMAL	1,5	B 500 S	NORMAL	1,15	4 cms.	NORMAL	1,5	1,6
EN MASA	HM-20/B/30/I	NORMAL	1,5					NORMAL	1,5	1,6

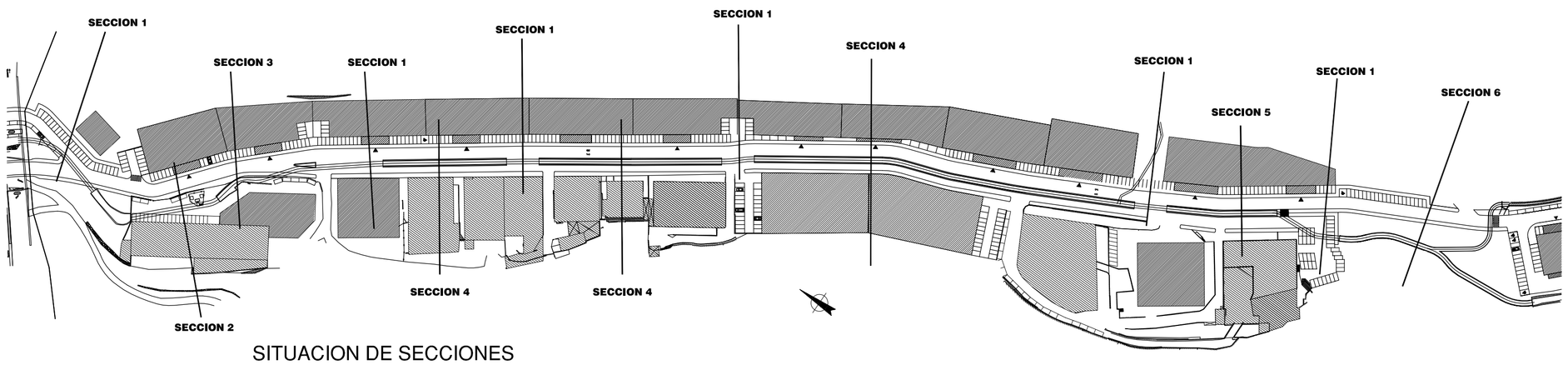

SITUACION DE SECCIONES

Escala 1/2000

Proiektua / Proyecto :

IBUR ERREKASTOAREN BIDERATZE PROIEKTUA
IBUR ERREKA INDUSTRIALDEAN
EIBAR, ZALDIBAR ETA ELGETAN

PROYECTO DE ENCAUZAMIENTO DE LA REGATA IBUR EN EL POLIGONO INDUSTRIAL IBUR ERREKA EN EIBAR, ZALDIBAR Y ELGUETA

Orri Zk. / Hoja N.: 8.1

Eskala / Escala : Varias

Data / Fecha : 2005Ko MAIATZA MAYO 2005

Planoa / Plano :

EREDU SEKZIOAK ETA XEHETASUNAK

SECCIONES TIPO Y DETALLES

Eskatzailea / Peticionario :

EIBAR, ZALDIBAR ETA ELGETAKO UDALA
AYTO. EIBAR, ZALDIBAR Y ELGUETA

Intelon S.L.
(INGENIERIA CONSULTORA)
Zubiko Kalea, 9.1 Edificio SUA Planta Primera Local 2
TF 943316749 / Fax 943316412
20018 DONOSTIA SAN SEBASTIAN

Bide, ubide eta portu ingeniaria
El Ingeniero de caminos c. y p.

I. LASKURAIN GISASOLA