SECCION TIPO DEL EJE 1 EN DESMONTE

ESCALA = 1/100

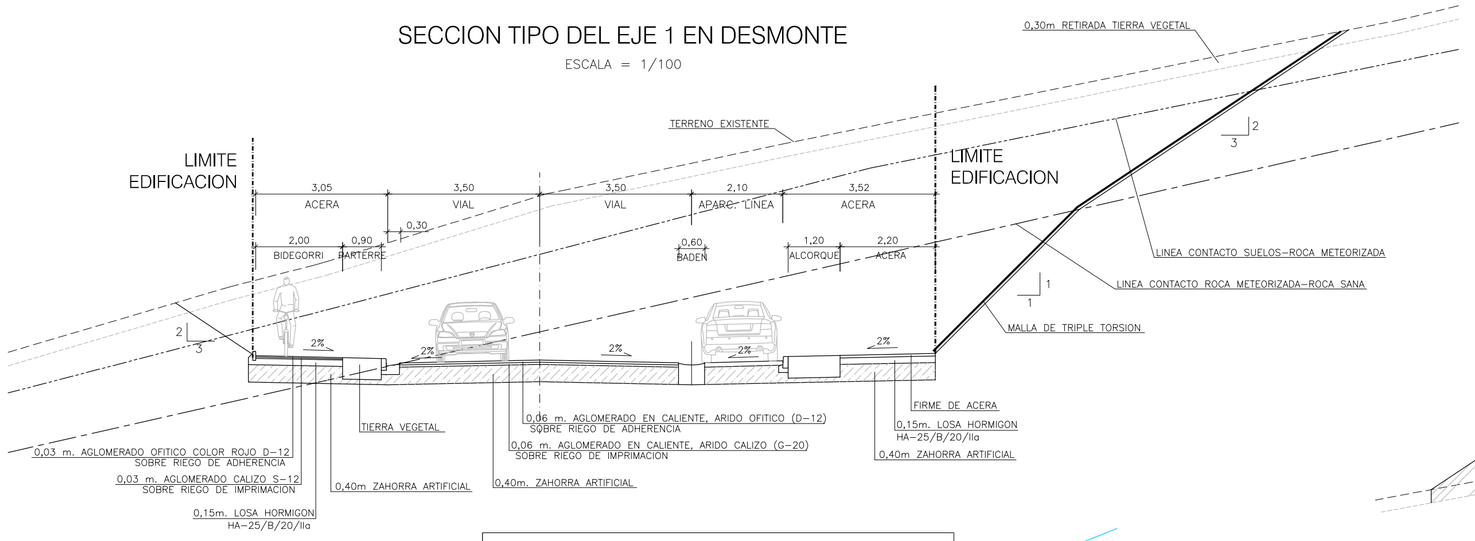

NOTAS = - "LIMITE DE EDIFICACION" INDICA EL AMBITO DE LA URBANIZACION DEL PRESENTE PROYECTO.

SECCION TIPO DEL EJE 1 EN RELLENO

ESCALA = 1/100

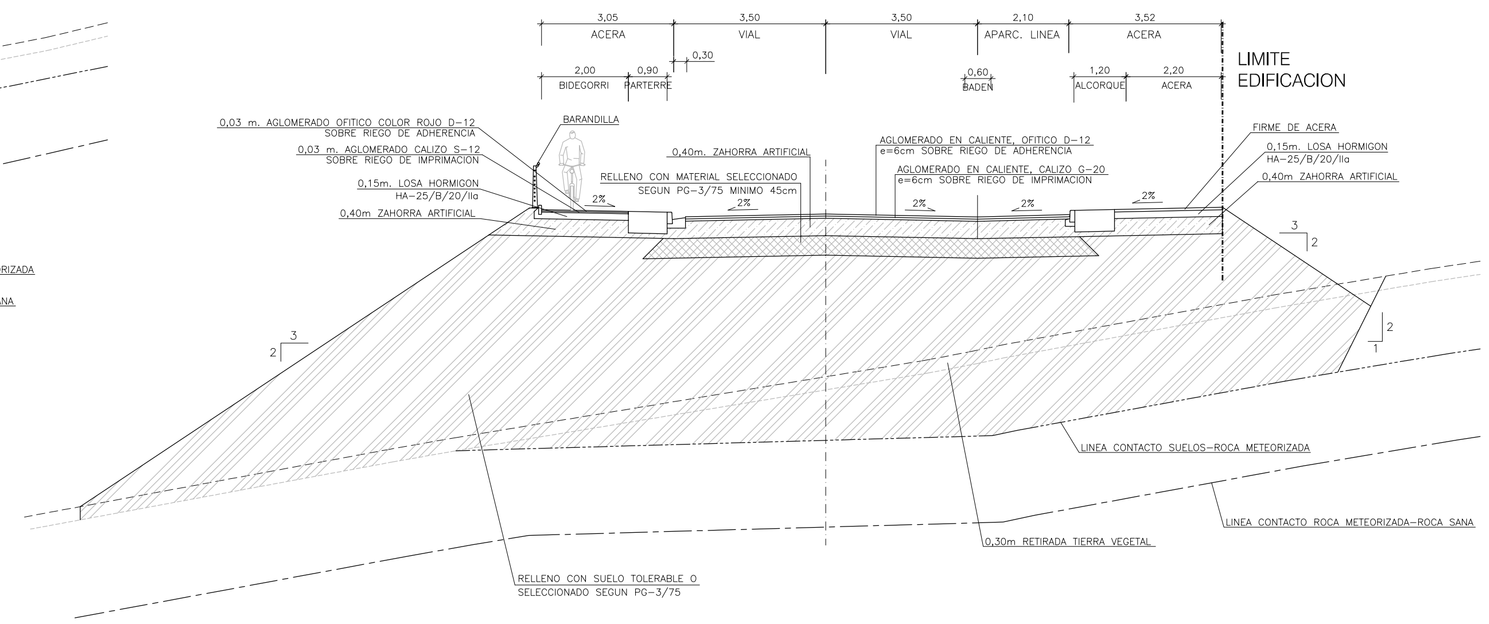

SECCION TIPO DEL EJE 6

ESCALA = 1/100

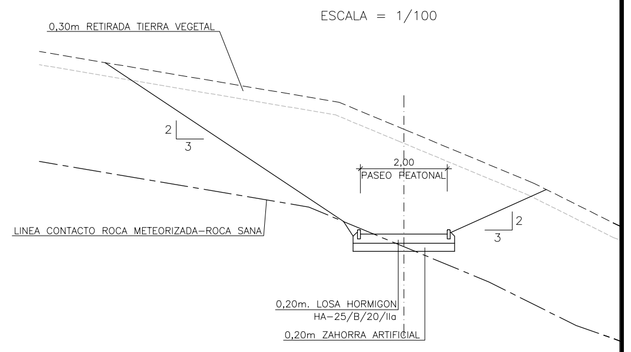

SECCION TIPO DEL EJE 5
(VIAL DE COEXISTENCIA)

ESCALA = 1/100

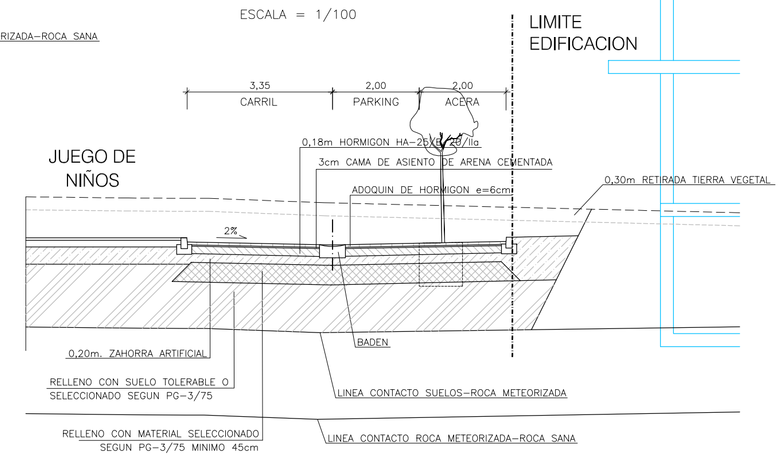

SECCION TIPO DEL EJE 2
(VIAL DE COEXISTENCIA)

ESCALA = 1/100

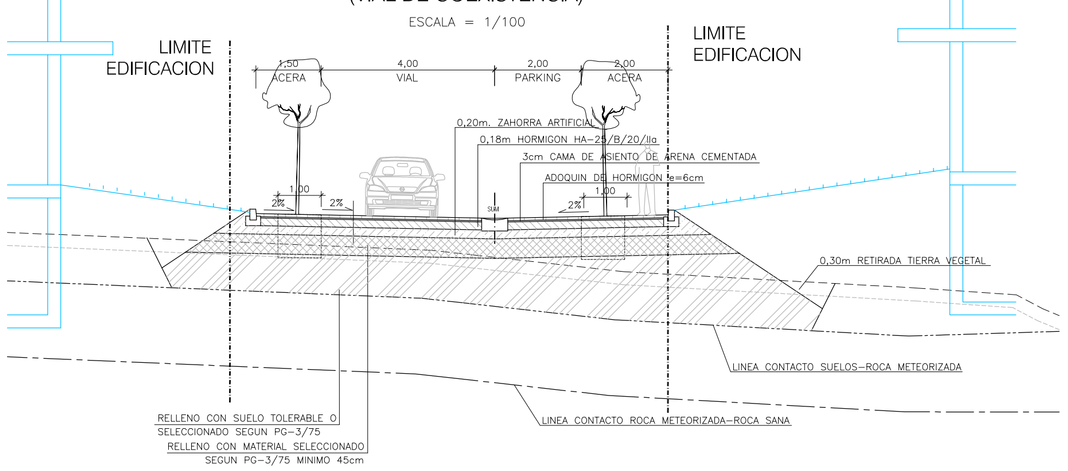

SECCION TIPO DEL EJE 3
(VIAL DE COEXISTENCIA)

ESCALA = 1/100

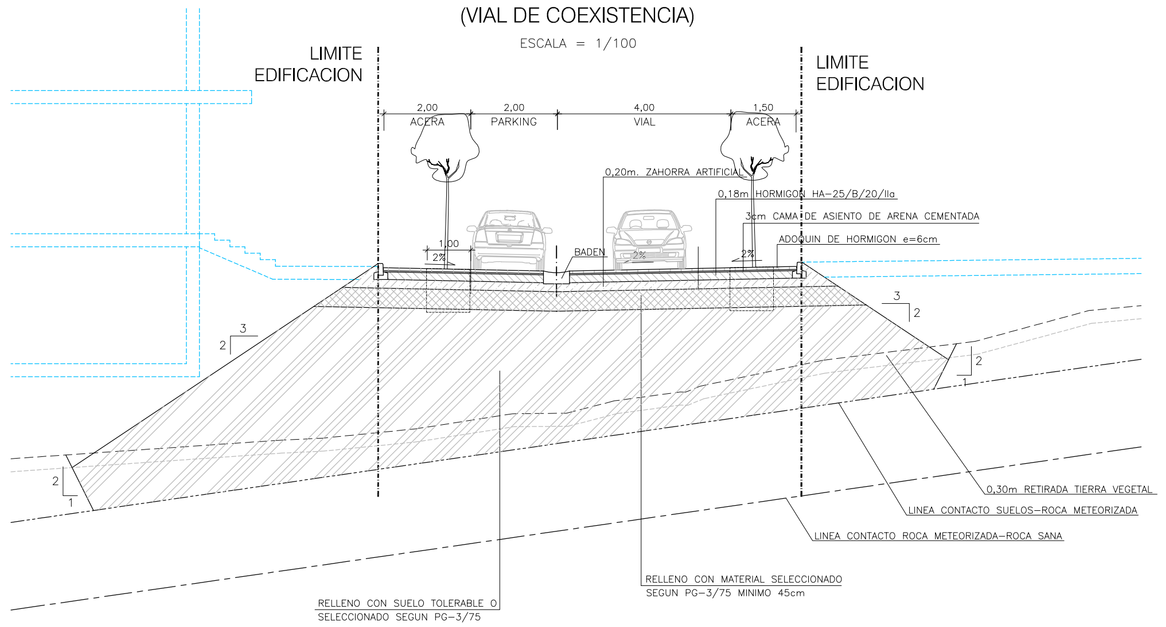

NOTAS

- EL FIRME SE HA DIMENSIONADO DE CONFORMIDAD CON LA ORDEN CIRCULAR 10/2002 "SECCIONES TIPO DE FIRME Y CAPAS ESTRUCTURALES DE FIRMES".
- TODOS LOS EJES PERTENECEN A LA "SECCION TIPO 1".
  EL DIMENSIONAMIENTO SE HA EFECTUADO SUPONIENDO UNA EXPLANADA "E1" Y UN TRAFICO "T41".
- LA CORONACION DE LOS RELLENOS, EN UN ESPESOR DE 45cm., DEBERA DE EFECTUARSE CON MATERIALES SELECCIONADOS SEGUN PG-3/75. SI EN ALGUN CASO LA EXPLANADA DE DESMONTE O TERRAPLEN FUERA DE CATEGORIA INFERIOR A LA PREVISTA, LA DIRECCION DE OBRA ADOPTARA LAS MEDIDAS OPORTUNAS.
- DEL ESTUDIO GEOTECNICO REALIZADO POR LA EMPRESA IKERLUR, S.L. SE DEDUCE :
  - EL TERRENO EXISTENTE SE CARACTERIZA POR LA APARICION DEL MACIZO ROCOSO AFLORANDO DIRECTAMENTE DESDE LA SUPERFICIE O BAJO UN ESCASO RECUBRIMIENTO DE SUELOS DE NATURALEZA ARCILLOSA.
  - LA ROCA EN SUPERFICIE SE ENCUENTRA METEORIZADA EN UN ESPESOR VARIABLE ENTRE 2 Y 3m.
  - EL MACIZO ROCOSO ESTA COMPUESTO POR LIMOLITAS GRISES PERTENECIENTES AL "COMPLEJO SUPRAURGONIANO" (ALBIENSE).
  - LA ROCA SANA SE RIPARA CON UN RIPPER PESADO DEL TIPO CATERPILLAR D9 O SIMILAR (MINIMO 350hp DE POTENCIA).
  - EN EL ESTUDIO SE PLANTEAN 5 TIPOS DE TALUDES ESTABLES CUYA UBICACION FIGURA EN LA FIGURA 2 DE DICHO ESTUDIO. LOS TALUDES SON :
    - T-1 : TALUD ESTABLE 45° (1H:1V).
    - T-2 : TALUD ESTABLE 46° (1H:1V).
    - T-3 : TALUD ESTABLE 56° (2H:3V).
    - T-4 : TALUD ESTABLE 58° (2H:3V).
    - T-5 : TALUD ESTABLE 58° (2H:3V).
- LA CORONACION DE LOS DESMONTES EN UN ESPESOR DE 3m. SE TALUZARA 3H:2V EN TODOS LOS CASOS.
- EN LAS EXCAVACIONES SE COLOCARA UNA MALLA DE TRIPLE TORSION EN TODOS LOS CASOS PARA EVITAR DESPRENDIMIENTOS POR METEORIZACION.
- EN LA BASE DE LOS RELLENOS SE RETIRARA LA CAPA SUPERIOR DE TIERRA VEGETAL, QUE SE HA SUPUESTO DE 0,30cm. DE ESPESOR MEDIO, Y SE ESCARIFICARA Y COMPACTARA LA SUPERFICIE RESULTANTE.
- EN LA ZONA DE TRANSICION ENTRE DESMONTE Y RELLENO SE EXCAVARA LA TIERRA VEGETAL EN TODO SU ESPESOR, POR DEBAJO DE LA SUPERFICIE DE LA EXPLANACION, Y SE SUSTITUIRA POR TERRAPLEN COMPACTADO.
- CUANDO LOS RELLENOS SE CIMENTEN SOBRE LADERAS CON PENDIENTE SUPERIOR AL 15% SE EXCAVARA EN ELLAS BERMAS HORIZONTALES PARA EL APOYO DE LOS PRIMEROS.
- LAS SUPERFICIES DE LAS BERMAS SE APOYARAN SOBRE EL MACIZO ROCOSO METEORIZADO, POR LO QUE SERA NECESARIO SANEAR LOS SUELOS QUE PUDIERAN APARECER.
- EN TODAS LAS ZONAS EN QUE SE OBSERVEN FLUENCIAS DE AGUA O HUMEDAD, LAS DOS PRIMERAS TONGADAS DEL RELLENO SE EFECTUARAN CON MATERIAL GRANULAR EXENTO DE FINOS, QUE SE CONSIDERA PODRA OBTENERSE DE LAS EXCAVACIONES A EFECTUAR.
- LOS PRODUCTOS DE LA EXCAVACION, CATALOGADOS COMO TIERRA VEGETAL, SUELOS COLUVIALES ARCILLOSOS Y LA ROCA (LIMOLITAS) METEORIZADA GRADO V Y IV NO SE PODRAN UTILIZAR COMO RELLENOS.
- EN PRINCIPIO, LOS RELLENOS SE EFECTUARAN CON MATERIALES DEL TIPO "TODO UNO" QUE SE CONSEGUIRAN, DE LA ROCA (LIMOLITA) SANA, GRADO II O III O DE PRESTAMOS. LA COMPACTACION SE PREVE REALIZARLA POR TONGADAS DE 50cm DE ESPESOR, MEDIANTE 6 PASADAS DE RODILLO VIBRANTE DE 10 Tm. DE PESO ESTATICO (FRECUENCIA DE 1.200ciclos/min. Y VELOCIDAD MAXIMA DE 2Km/h).
- LOS RELLENOS, EJECUTADOS SEGUN LO INDICADO, SE COLOCARAN CON UN TALUD EXTERIOR MAXIMO 3H:2V.
- LOS MEJORES PRODUCTOS DE LAS EXCAVACIONES SE RESERVAN PARA LA EJECUCION DE LOS RELLENOS EN CORONACION DE TERRAPLENES.
- EL CONTROL DE LOS RELLENOS SE EFECTUARA APLICANDO EL ARTICULO 330 DEL PG3/75.
- EN CIMIENTOS Y NUCLEO SE EXIGIRA UN MODULO DE DEFORMACION VERTICAL DEL 2° CICLO DE CARGA DEL ENSAYO DE PLACA DE CARGA ($Ev_2 >$ 50MPa), K<2,2.
- EN CORONACION SE EXIGIRAN $Ev_2 >$ 100MPa, CON UNA RELACION ENTRE MODULOS K<2,2.
- EN LOS ENSAYOS DE DENSIDADES SECAS SE EXIGIRAN DESPUES DE LA COMPACTACION QUE LA DENSIDAD OBTENIBLE SEA :
  - EN CORONACION 100% DE LA OBTENIDA EN EL ENSAYO PROCTOR MODIFICADO.
  - EN CIMIENTO Y NUCLEO 95% DEL PROCTOR MODIFICADO.
- LOS EXCEDENTES DE TIERRA VEGETAL Y DE PRODUCTOS DE EXCAVACION SE TRANSPORTARAN A VERTEDERO EXTERIOR. EN CUALQUIER CASO, NO SE DESECHARA NINGUN MATERIAL EXCAVADO SIN LA PREVIA AUTORIZACION DE LA DIRECCION DE OBRA.
- EN TALUD DE TERRAPLEN, SE PROCEDERA A LA EXTENSION DE UNA CAPA DE 20cm. DE TIERRA VEGETAL E HIDROSIEMBRA.
- LOS MUROS SE CIMENTARAN EN ROCA SANA, CON UN EMPOTRAMIENTO DE AL MENOS 50cm.

DETALLE DE CUNETA TRIANGULAR

ESCALA = 1/10

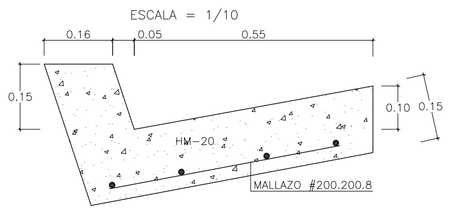

DETALLE DE BADEN

ESCALA = 1/10

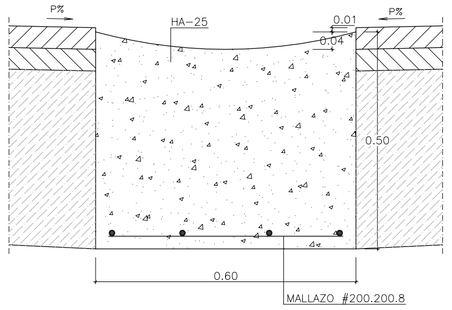

DETALLE DE BORDILLO EN ISLETAS

ESCALA = 1/10

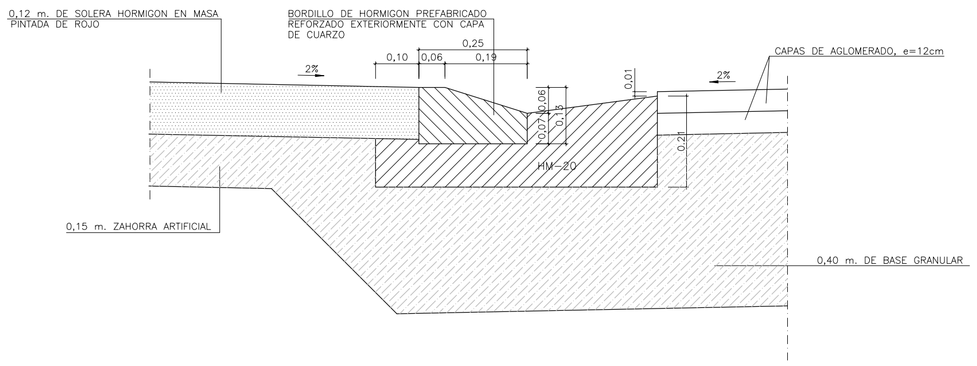

SECCION DE FIRME TIPO 1

ESCALA = 1/100

(FIRME TIPO E1 - T41)

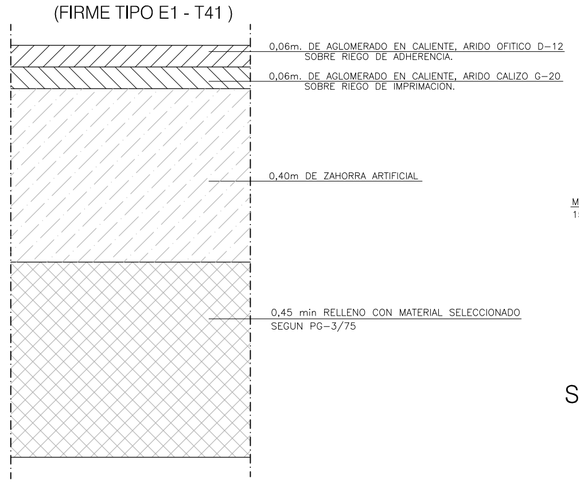

SECCION DE FIRME TIPO 2
EN VIALES DE COEXISTENCIA

ESCALA = 1/100

(FIRME TIPO E1 - T41)

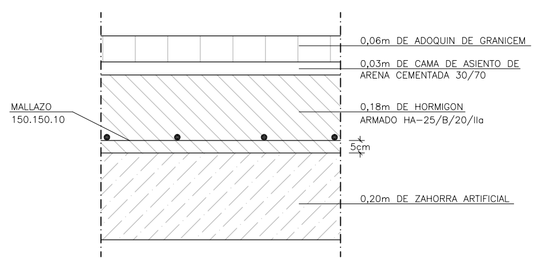

SECCION TIPO DE FIRME
EN ZONA DEPORTIVA

ESCALA = 1/100

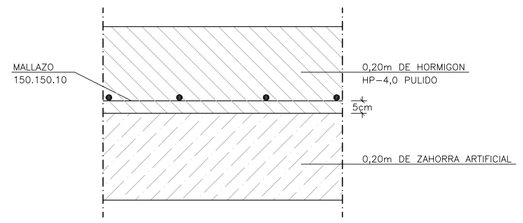

DETALLE DE BORDILLO EN BORDE EXTERIOR DE PARKING CON PENDIENTE HACIA EL BADEN

ESCALA = 1/10

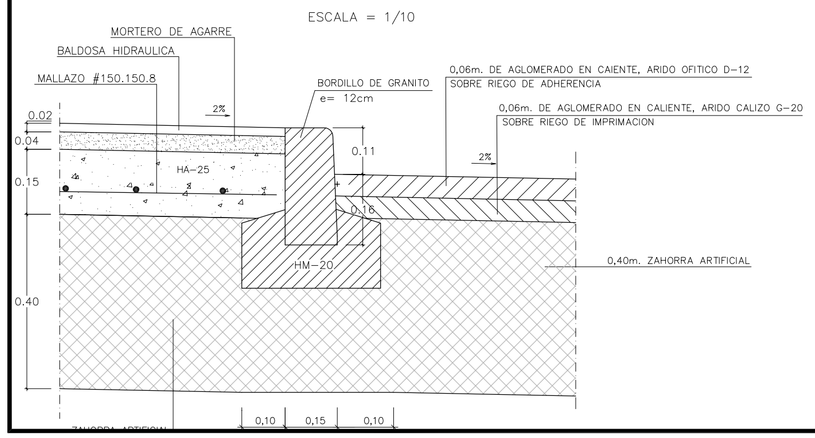

DETALLE DE BORDILLO Y CONTRACINTA

ESCALA = 1/10

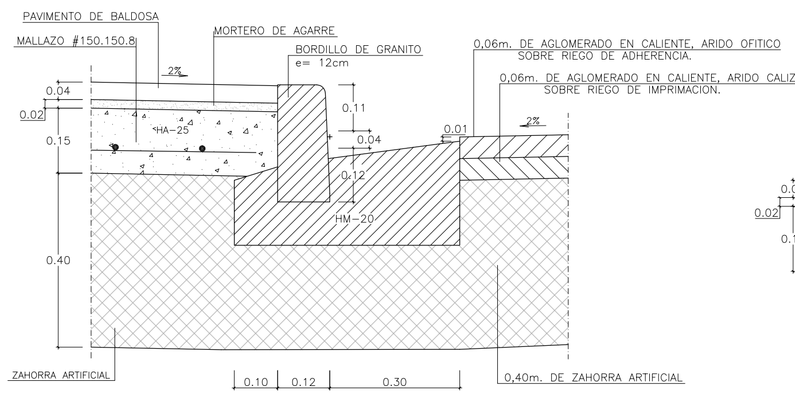

DETALLE DE BORDILLO JARDIN

ESCALA = 1/10

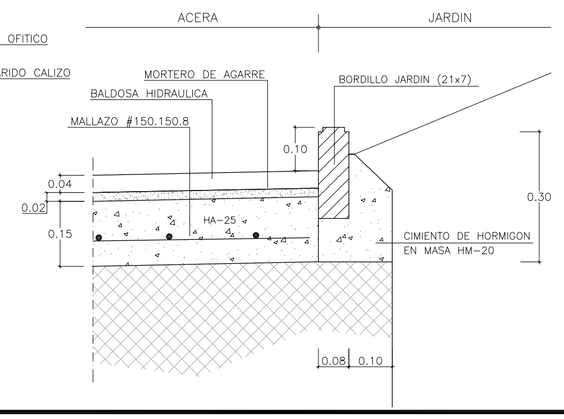

DETALLE DE SUELO CHILDS PLAY
(EN ZONA DE JUEGO DE NIÑOS)

ESCALA = 1/100

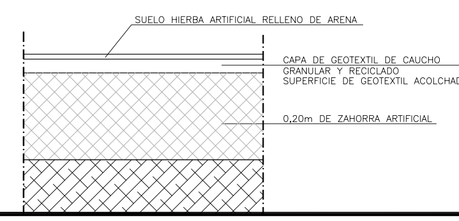

CUADRO DE CARACTERISTICAS Y CONTROL (SEGÚN EHE)

ELEMENTO	MATERIALES								EJECUCION		
	HORMIGON			ACERO							
	TIPO	CONTROL	γ_c	TIPO	CONTROL	γ_s	RECUBRIMIENTO		CONTROL	γ_G	γ_Q
ARMADO	HA-25/B/20/IIa	NORMAL	1,5	B 500 S	NORMAL	1,15	4 cms.		NORMAL	1,5	1,6
EN MASA	HM-20/B/30/I	NORMAL	1,5						NORMAL	1,5	1,6

El presente documento es copia de su original del que son autores la sociedad **ARKILAN, S.c.** e **INJELAN, S.L.** Su utilización total o parcial, así como cualquier reproducción o cesión a terceros, requerirá la previa autorización expresa de su autor, quedando en todo caso prohibida cualquier modificación unilateral del mismo.

PROYECTO URBANIZACION

TEXTO REFUNDIDO DEL A.I.U. "A.34-VAGUADA GOIEGI" LASARTE-ORIA. GIPUZKOA

FECHA: FEBRERO 2008

PROMOTOR: PROPIEDAD MAYORITARIA DEL A.I.U. "A.34-VAGUADA GOIEGI"

PLANO NUMERO: F.3.1

PLANO DE: DEFINICIÓN SECCIONES TIPO y DETALLES EN VIALES I DETALLES DE PAVIMENTACION

ESCALA: VARIAS

ESCALA DIN A3: VARIAS

REDACTORES:

arkilan — ARQUITECTURA Y URBANISMO
Injelan s.l. — EDIFICACIÓN INDUSTRIAL Y OBRA CIVIL

ARQUITECTO: JOSE ANTONIO BARRENECHEA ARTECHE
ARQUITECTO: JOSE MARIA SANCHEZ GARCIA
ARQUITECTO: JOSE MARIA MORENO ARRIZABALAGA
ARQUITECTURA Y URBANISMO: JOSE MARIA MORENO ARRIZABALAGA
Avda.Libertad, 17 - 20.004-DONOSTIA (Donostia-San Sebastián) Tfno.943-27-11-00 Fax.943-27-11-11 - 943-27-11-22 - 943-27-11-33 - 943-27-11-44 - 943-27-11-55 - 943-27-11-66 - 943-27-11-77 - 943-27-11-88 - 943-27-11-99 - 943-27-11-00 -